SAEROK · playsaerok.com

크리스마스·겨울 두뇌 활동지

낱말찾기 · 색칠 공부 · 미로 · 스도쿠

하루에 한 장씩 풀어 보세요. 정답은 맨 뒤에 모아 두었습니다.

낱말찾기

주제 크리스마스

이름 _____ 날짜 _____

아래 낱말을 글자판에서 찾아 동그라미를 치세요. 가로·세로·대각선 모두 있습니다.

선물 | 트리 | 성탄절 | 캐럴 | 썰매 | 장갑

차	선	복	함	너	도	늘	초
초	눈	물	우	내	할	자	길
단	가	군	서	천	향	바	밤
광	말	캐	트	리	모	바	목
거	바	럴	매	자	사	하	민
서	알	성	국	썰	장	갑	조
번	부	탄	구	랑	매	티	래
무	끝	절	색	눈	래	나	퍼

색칠 공부

크리스마스트리

이름 _____ 날짜 _____

칸마다 적힌 번호를 보고, 아래 색깔표대로 칠하세요.

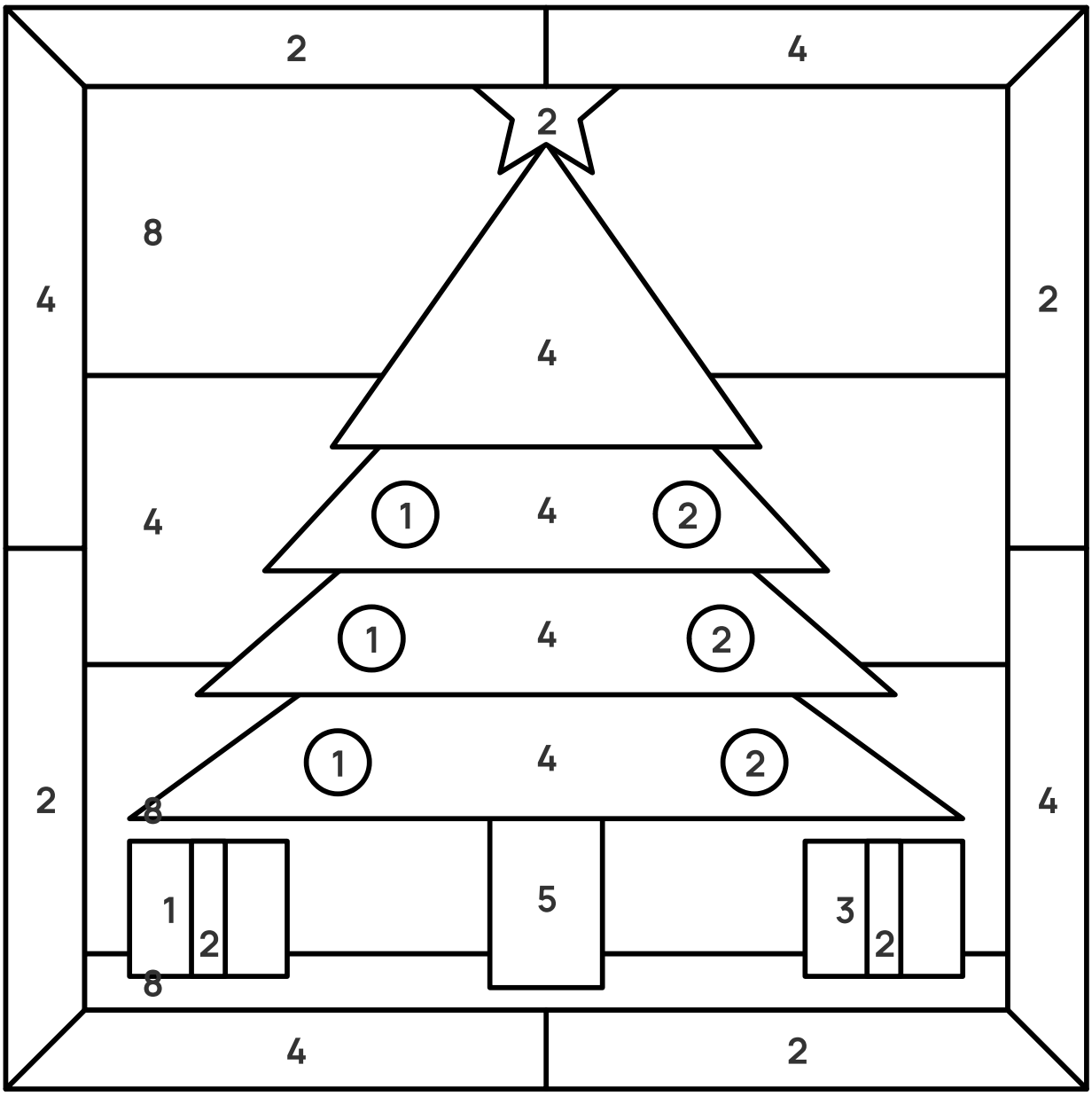

1:빨강 2:노랑 3:파랑 4:초록 5:주황 8:하늘

낱말찾기

주제 겨울

이름 _____ 날짜 _____

아래 낱말을 글자판에서 찾아 동그라미를 치세요. 가로·세로·대각선 모두 있습니다.

얼음 | 호빵 | 눈썰매 | 난로 | 함박눈 | 김장

길	광	단	가	난	눈	썰	매
담	함	삼	재	로	어	차	삼
투	수	함	김	장	배	라	이
론	거	박	호	빵	생	비	고
청	과	눈	잔	두	도	재	저
구	라	어	단	얼	음	다	색
절	룡	채	알	생	민	주	기
이	소	아	부	할	작	조	치

더 많은 무료 문제지와 두뇌 게임 · playsaerok.com

색칠 공부

선물 상자

이름 _____ 날짜 _____

칸마다 적힌 번호를 보고, 아래 색깔표대로 칠하세요.

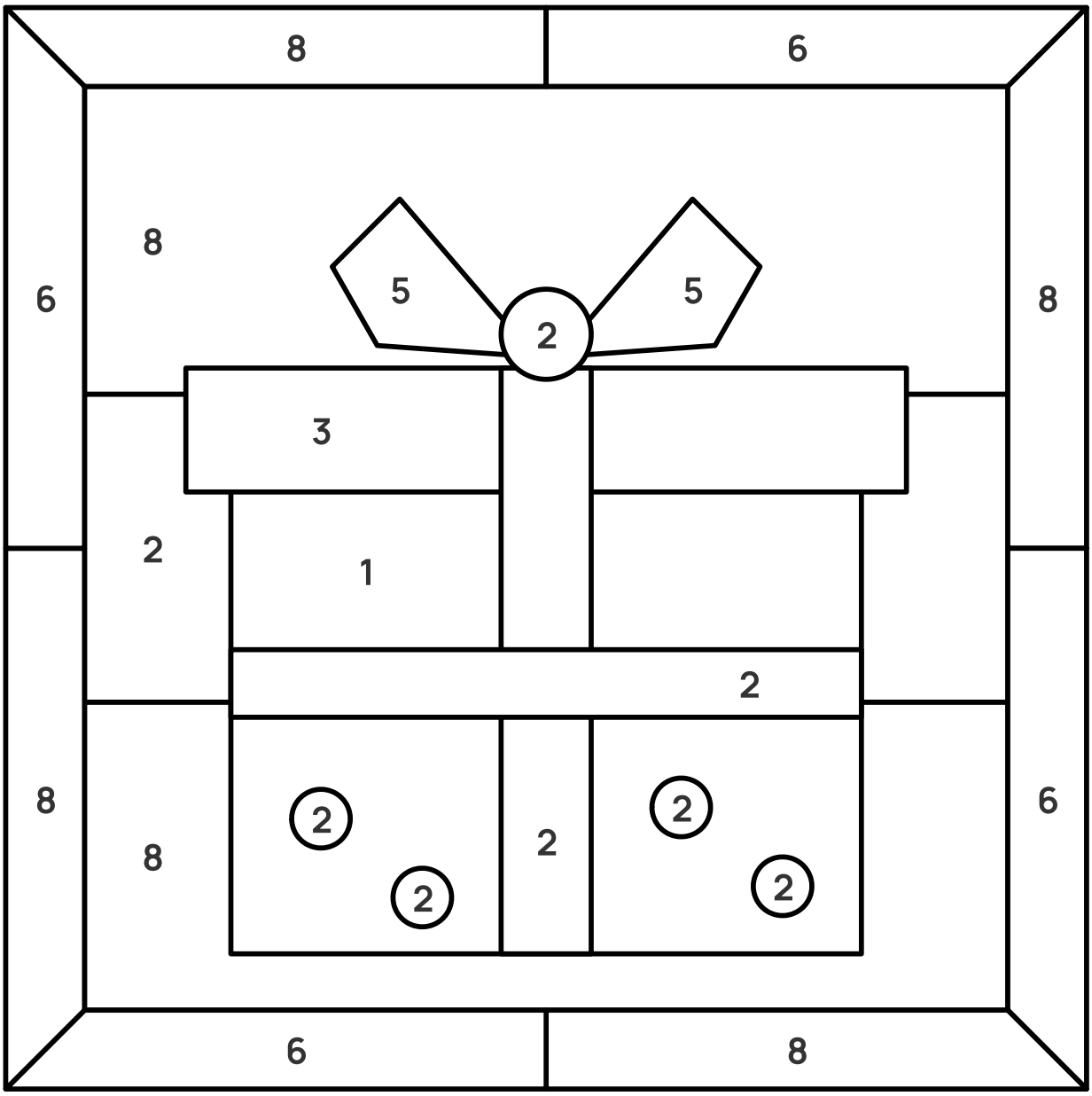

1:빨강 2:노랑 3:파랑 5:주황 6:보라 8:하늘

미로찾기

3단계 쉬움

이름 _____ 날짜 _____

왼쪽 위에서 출발해 오른쪽 아래 겹동그라미로 나가는 길을 연필로 그으세요.

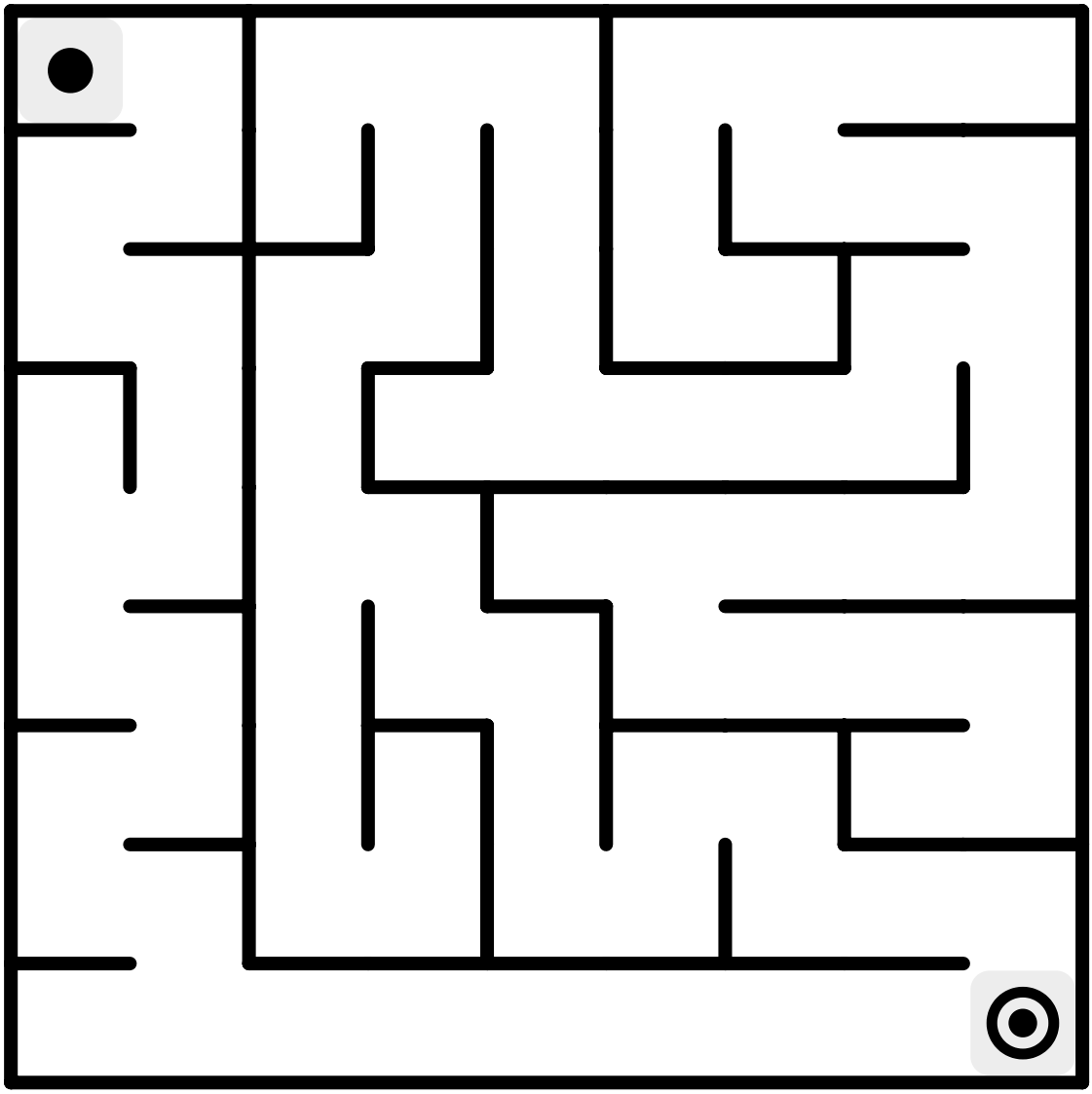

색칠 공부

눈사람

이름 _____ 날짜 _____

칸마다 적힌 번호를 보고, 아래 색깔표대로 칠하세요.

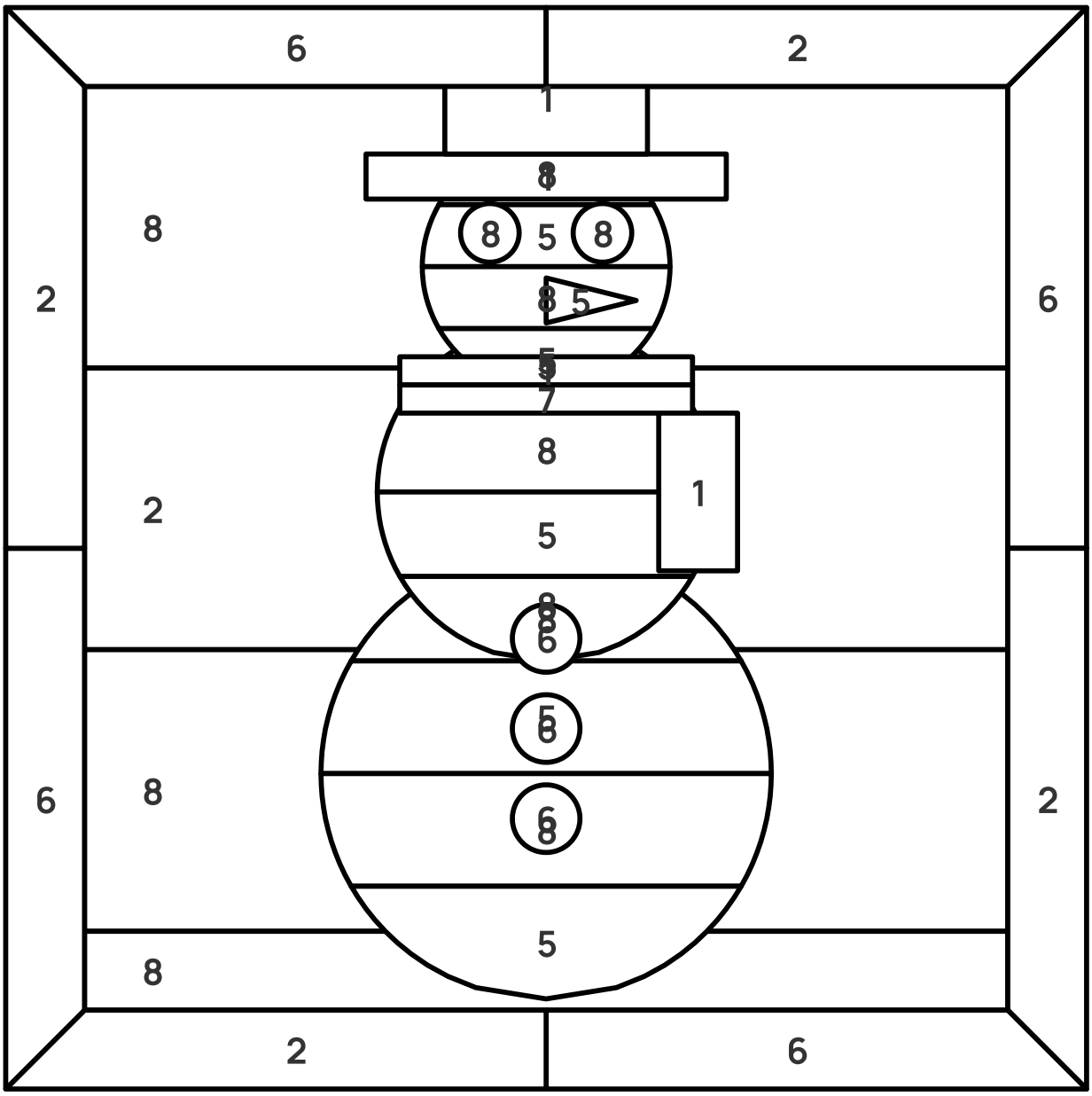

1:빨강 2:노랑 5:주황 6:보라 7:분홍 8:하늘

낱말찾기

주제 크리스마스

이름 _____ 날짜 _____

아래 낱말을 글자판에서 찾아 동그라미를 치세요. 가로·세로·대각선 모두 있습니다.

눈사람 **선물** **촛불** **별빛** **루돌프** **산타** **캐럴** **트리**

본	나	김	덕	군	미	김	랑	터	미
암	금	룡	백	천	토	생	우	안	랑
지	럴	캐	배	차	함	양	트	리	프
재	선	물	안	래	민	해	광	돌	코
김	터	추	채	알	오	조	루	리	현
설	아	기	어	투	포	타	산	람	보
촛	불	채	피	재	밀	나	사	별	빛
내	히	반	누	기	루	눈	두	무	언
길	누	저	절	고	로	시	산	누	늘
맑	자	히	수	어	퍼	책	매	언	내

스도쿠

3단계 쉬움

이름 _____ 날짜 _____

가로줄·세로줄·굵은 네모 칸마다 1부터 9까지 한 번씩만 들어갑니다.

		5	1		3	8	7	9
8	6		7	4			1	
					2		3	4
	5	4				3		7
1		8	3	7	6		5	2
	7			5	4		9	8
7	8		6		1	5	4	3
		9	8		5	7		
		1		2		9		6

색칠 공부

크리스마스 리스

이름 _____ 날짜 _____

칸마다 적힌 번호를 보고, 아래 색깔표대로 칠하세요.

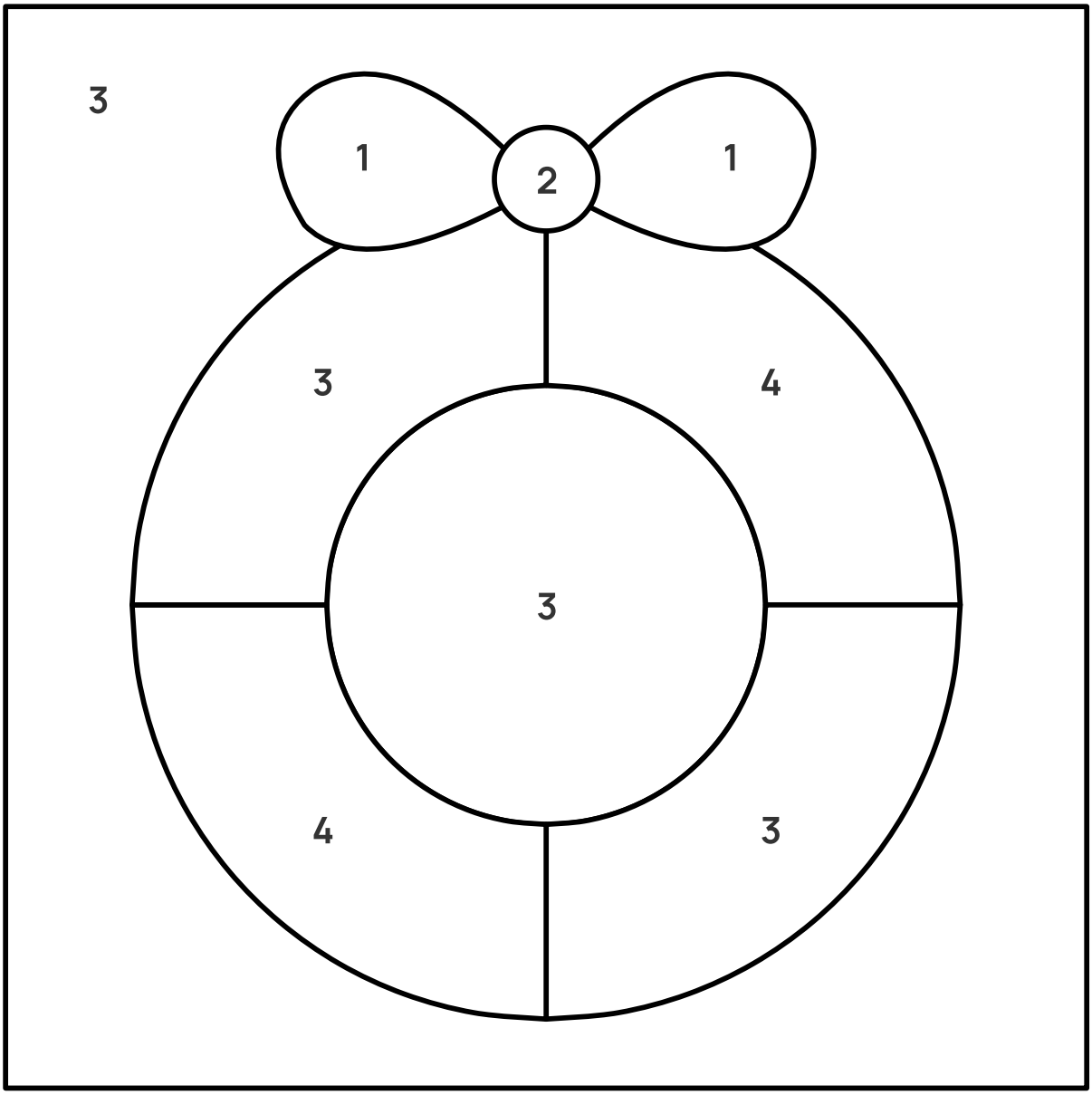

1:빨강 2:노랑 3:파랑 4:초록

색칠 공부

크리스마스 종

이름 _____ 날짜 _____

칸마다 적힌 번호를 보고, 아래 색깔표대로 칠하세요.

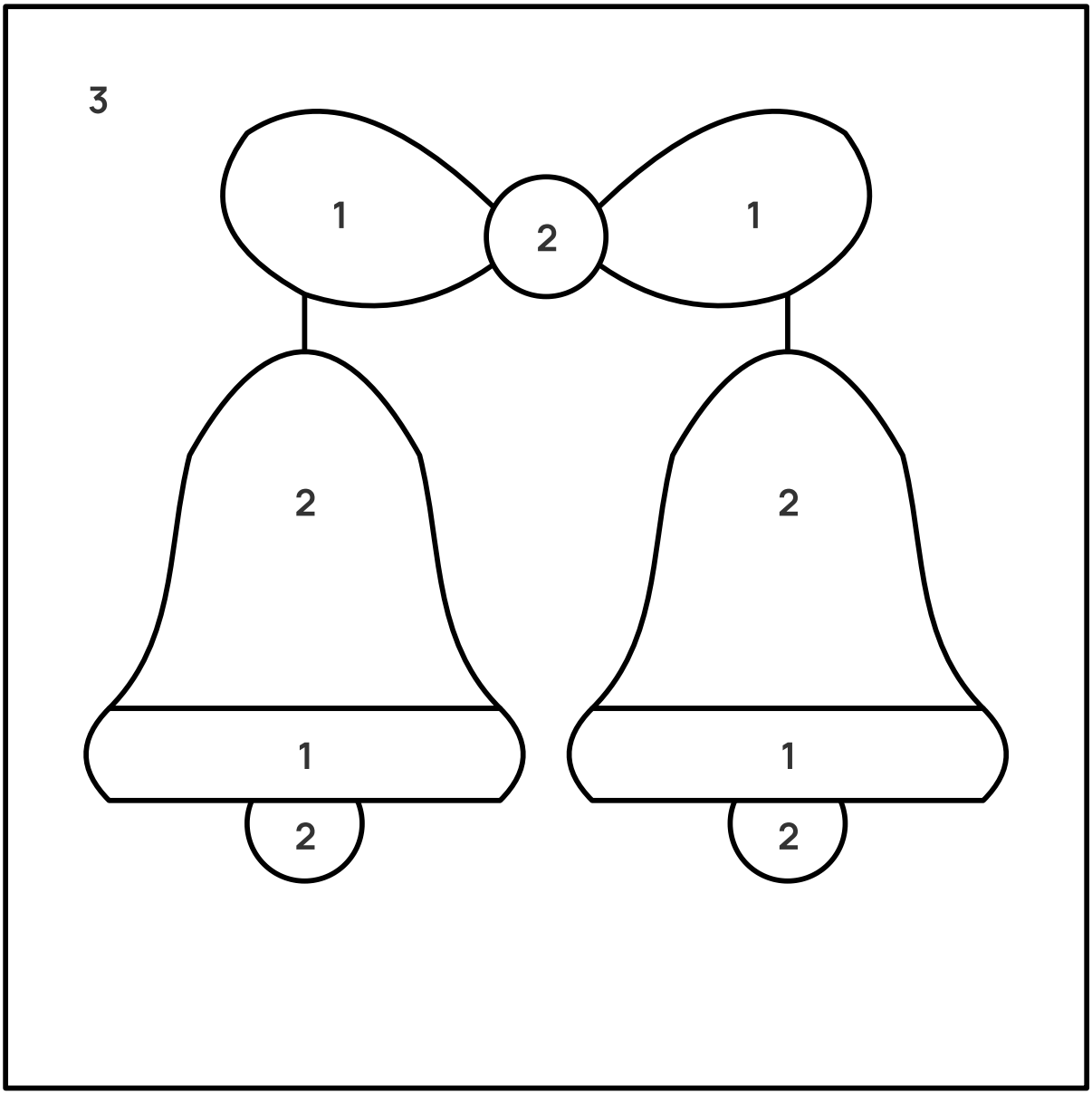

1:빨강 2:노랑 3:파랑

낱말찾기 정답

주제 크리스마스

이름 _____ 날짜 _____

선물 트리 성탄절 캐럴 썰매 장갑

차	선	복	함	너	도	늘	초
초	눈	물	우	내	할	자	길
단	가	군	서	천	향	바	밤
광	말	캐	트	리	모	바	목
거	바	럴	매	자	사	하	민
서	알	성	국	썰	장	갑	조
번	부	탄	구	랑	매	티	래
무	끝	절	색	눈	래	나	퍼

완성 견본

크리스마스트리

이름 _____ 날짜 _____

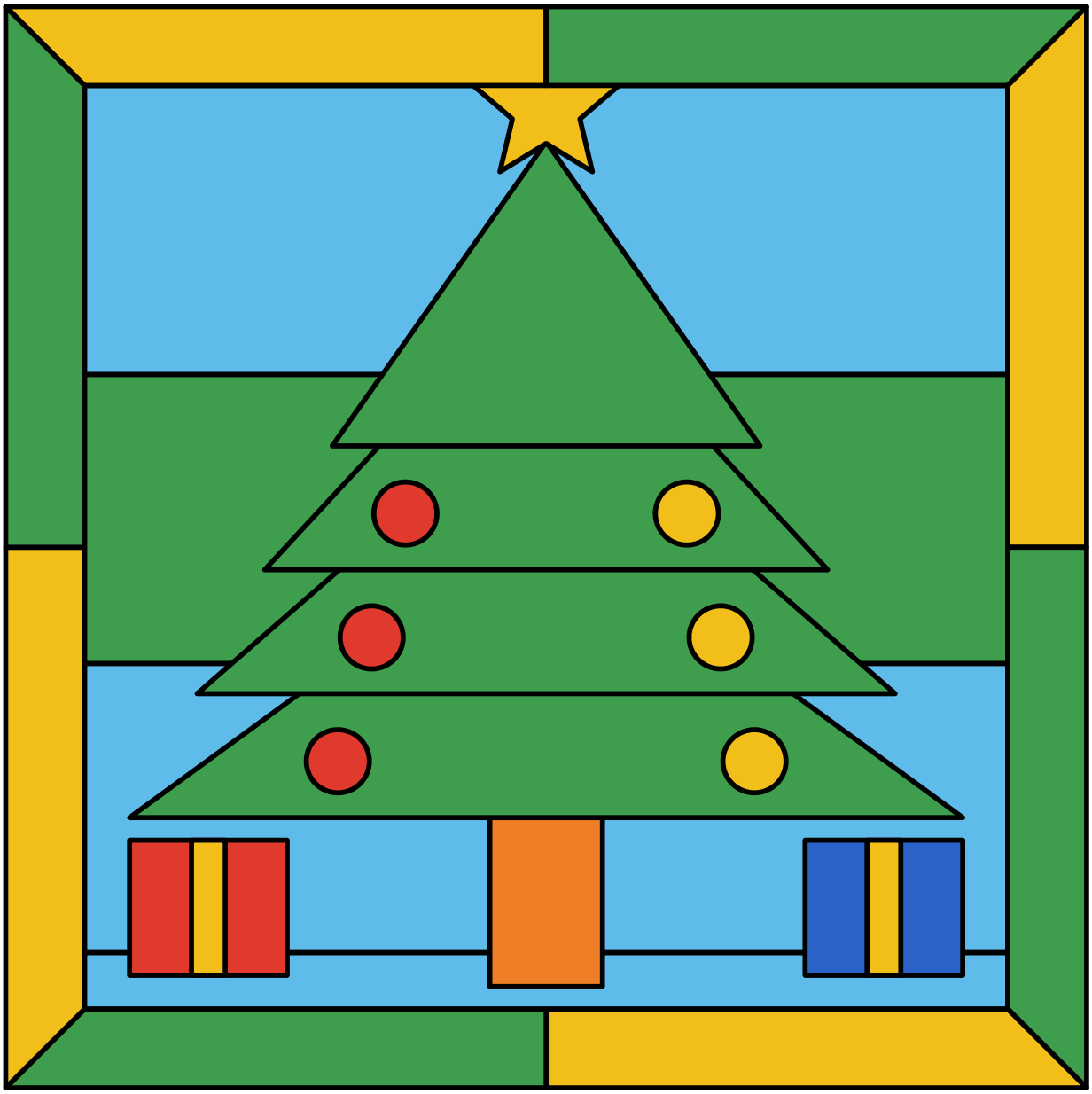

낱말찾기 정답

주제 겨울

이름 _____ 날짜 _____

얼음 | 호빵 | 눈썰매 | 난로 | 함박눈 | 김장

길	광	단	가	난	눈	썰	매
담	함	삼	재	로	어	차	삼
투	수	함	김	장	배	라	이
론	거	박	호	빵	생	비	고
청	과	눈	잔	두	도	재	저
구	라	어	단	얼	음	다	색
절	룡	채	알	생	민	주	기
이	소	아	부	할	작	조	치

완성 견본

선물 상자

이름 _____ 날짜 _____

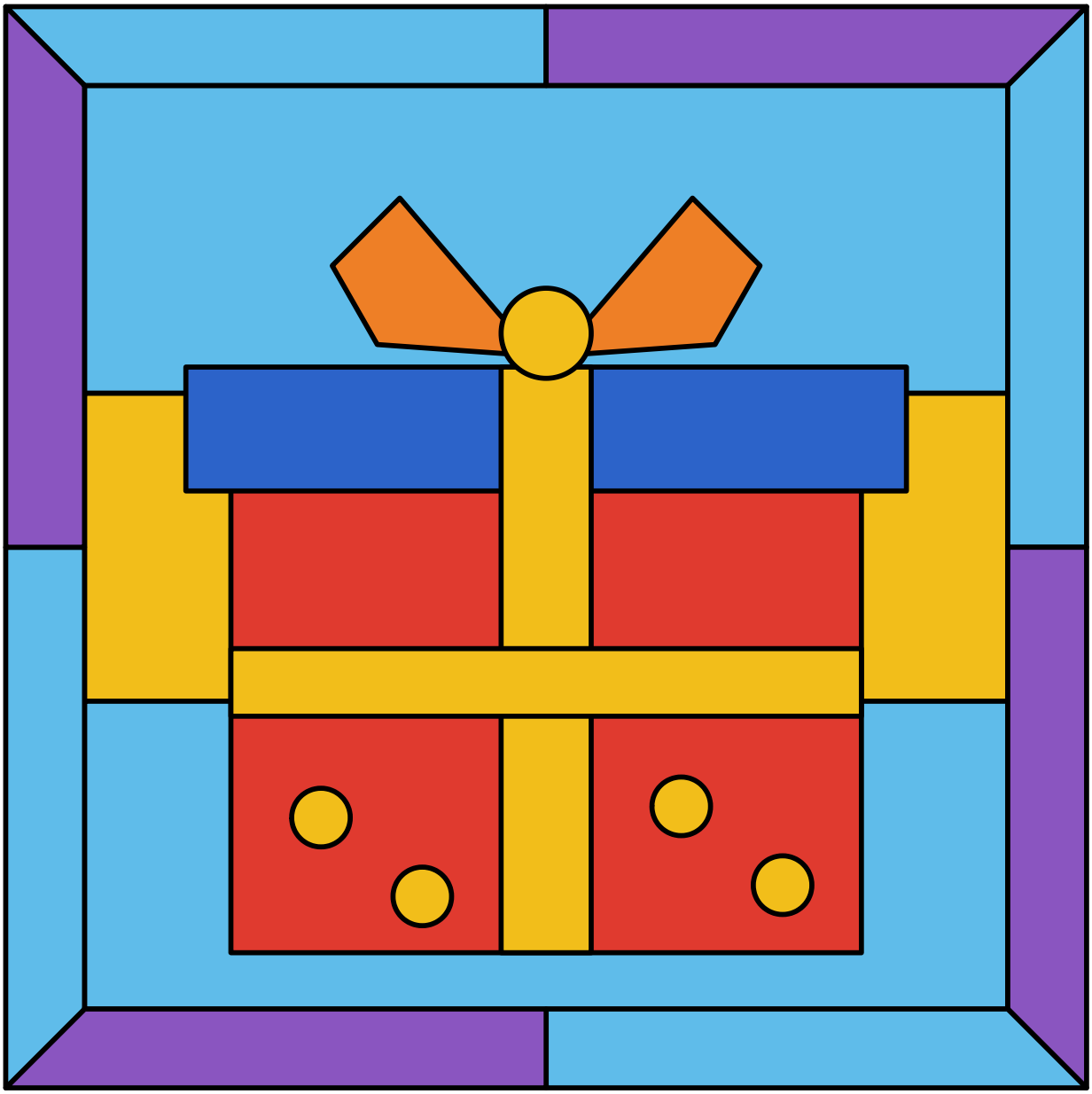

미로찾기 정답

3단계 쉬움

이름 _____ 날짜 _____

지름길은 22걸음입니다.

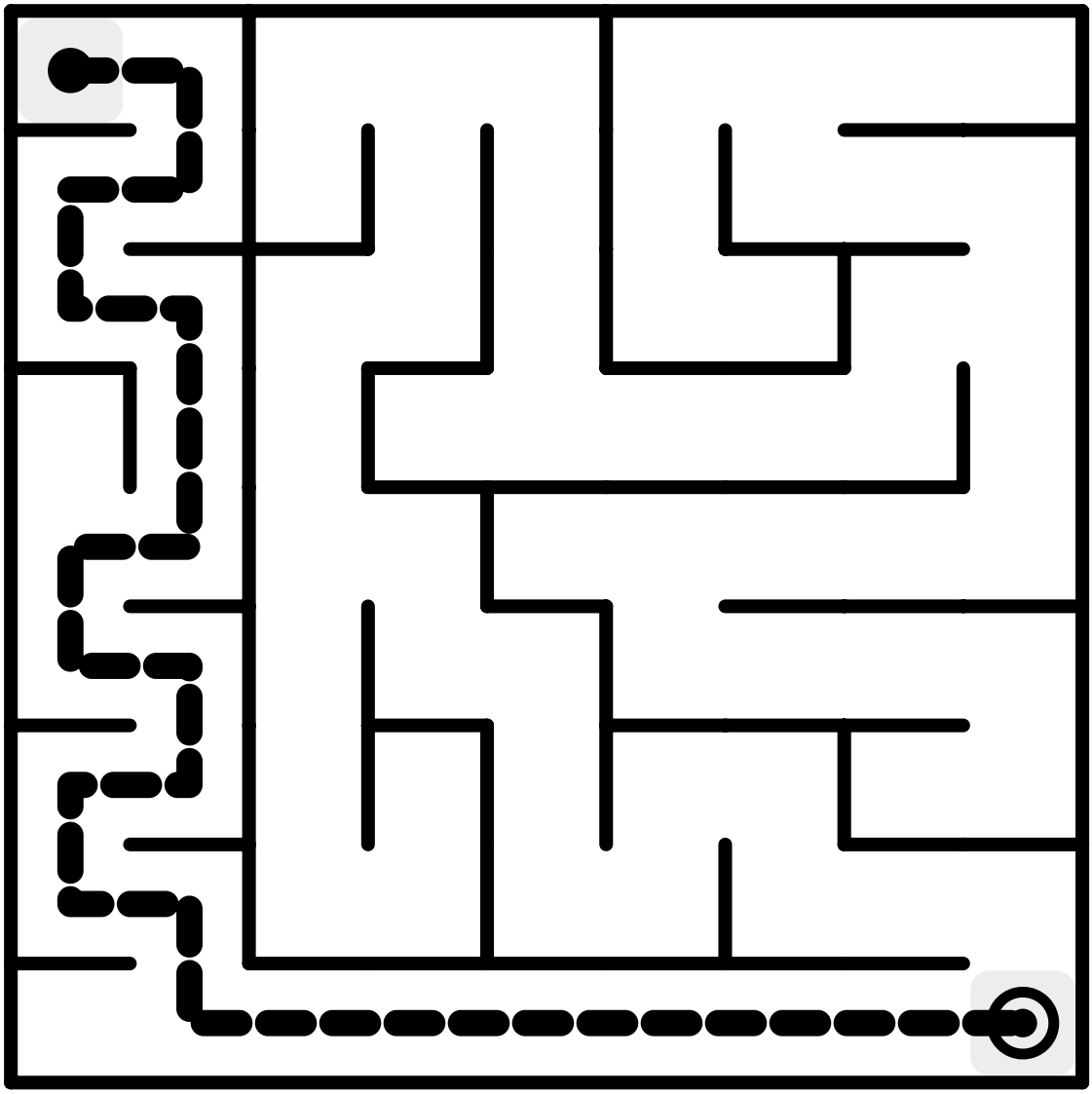

완성 견본

눈사람

이름 _____ 날짜 _____

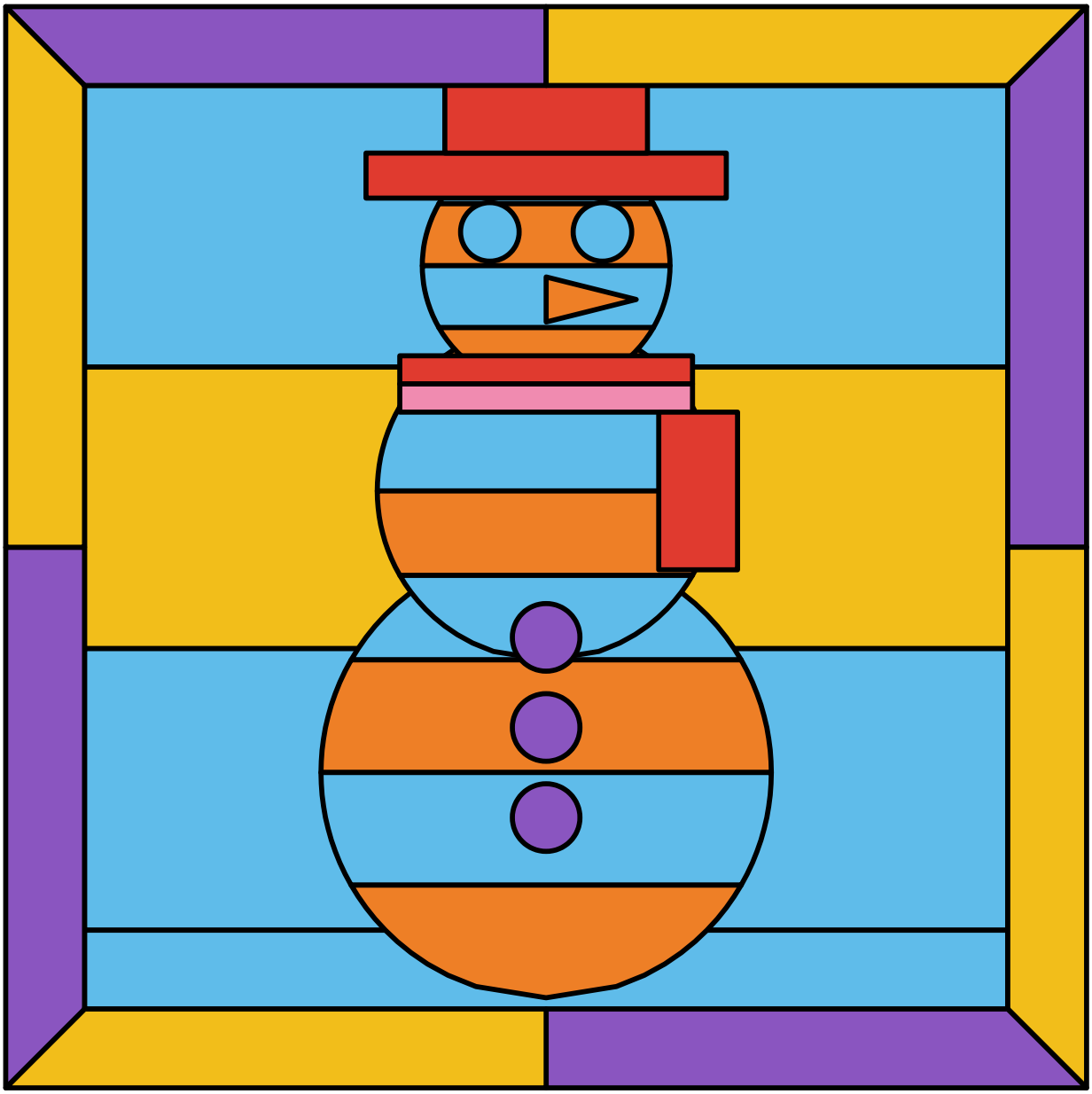

낱말찾기 정답

주제 크리스마스

이름 _____ 날짜 _____

눈사람 | 선물 | 촛불 | 별빛 | 루돌프 | 산타 | 캐럴 | 트리

본	나	김	덕	군	미	김	랑	터	미
암	금	룡	백	천	토	생	우	안	랑
지	럴	캐	배	차	함	양	트	리	프
재	선	물	안	래	민	해	광	돌	코
김	터	추	채	알	오	조	루	리	현
설	아	기	어	투	포	타	산	람	보
촛	불	채	피	재	밀	나	사	별	빛
내	히	반	누	기	루	눈	두	무	언
길	누	저	절	고	로	시	산	누	늘
맑	자	히	수	어	퍼	책	매	언	내

스도쿠 정답

3단계 쉬움

이름 _____ 날짜 _____

4	2	5	1	6	3	8	7	9
8	6	3	7	4	9	2	1	5
9	1	7	5	8	2	6	3	4
2	5	4	9	1	8	3	6	7
1	9	8	3	7	6	4	5	2
3	7	6	2	5	4	1	9	8
7	8	2	6	9	1	5	4	3
6	4	9	8	3	5	7	2	1
5	3	1	4	2	7	9	8	6

완성 견본

크리스마스 리스

이름 _____ 날짜 _____

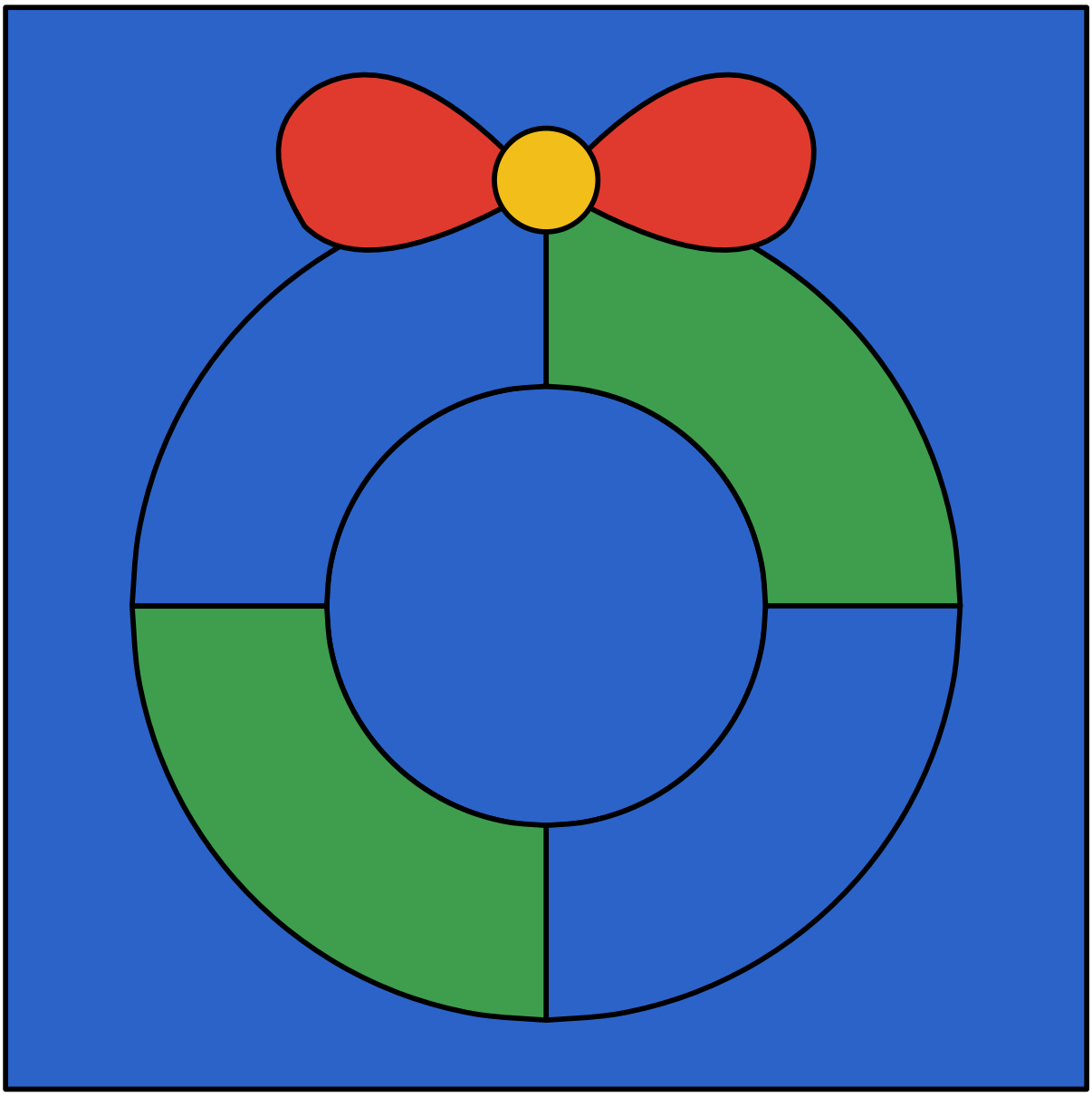

완성 견본

크리스마스 종

이름 _____ 날짜 _____

