SAEROK · playsaerok.com

クリスマス・冬の脳トレプリント

ぬり絵 · 迷路 · ナンプレ · 計算

1日1枚ずつ解いてみましょう。答えは最後にまとめてあります。

数字ぬり絵

クリスマスツリー

名前 _____ 日付 _____

それぞれの番号を見て、下の色見本のとおりにぬりましょう。

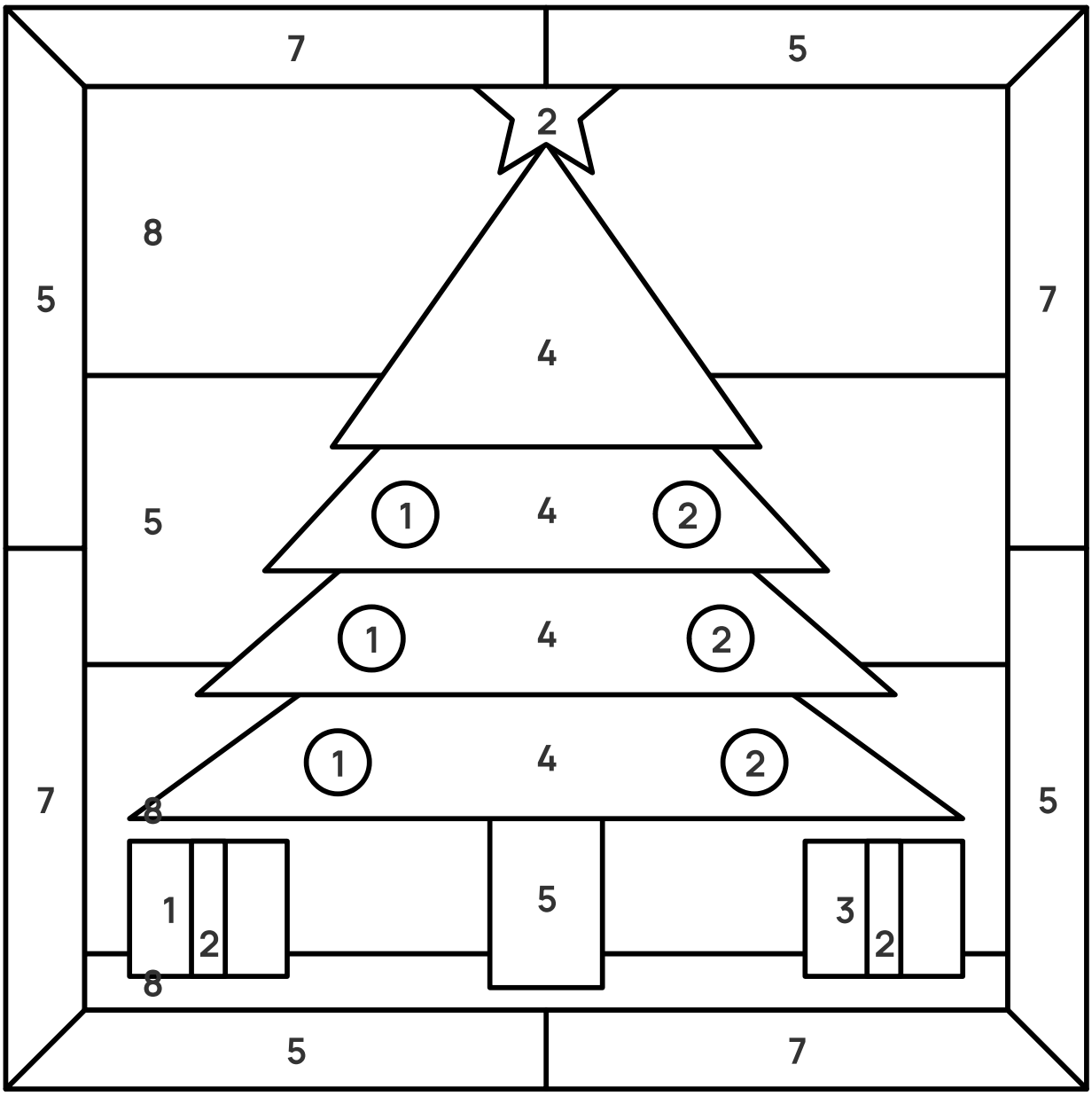

1:赤 2:黄色 3:青 4:緑 5:オレンジ 7:ピンク 8:水色

数字ぬり絵

プレゼントの箱

名前 _____ 日付 _____

それぞれの番号を見て、下の色見本のとおりにぬりましょう。

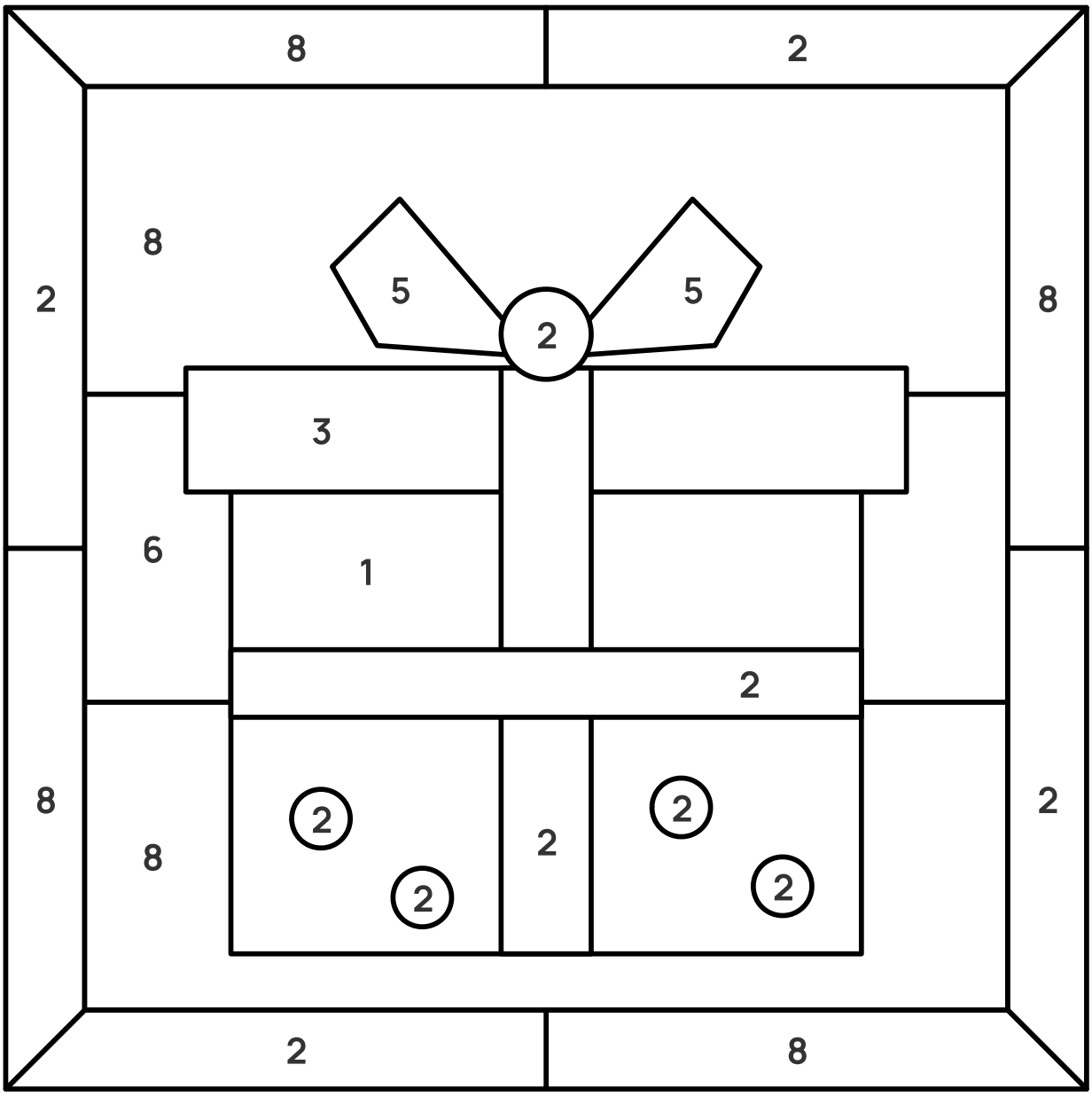

1:赤 2:黄色 3:青 5:オレンジ 6:紫 8:水色

迷路

レベル3 やさしい

名前 _____ 日付 _____

左上からスタートして、右下の二重丸まで鉛筆で線を引きましょう。

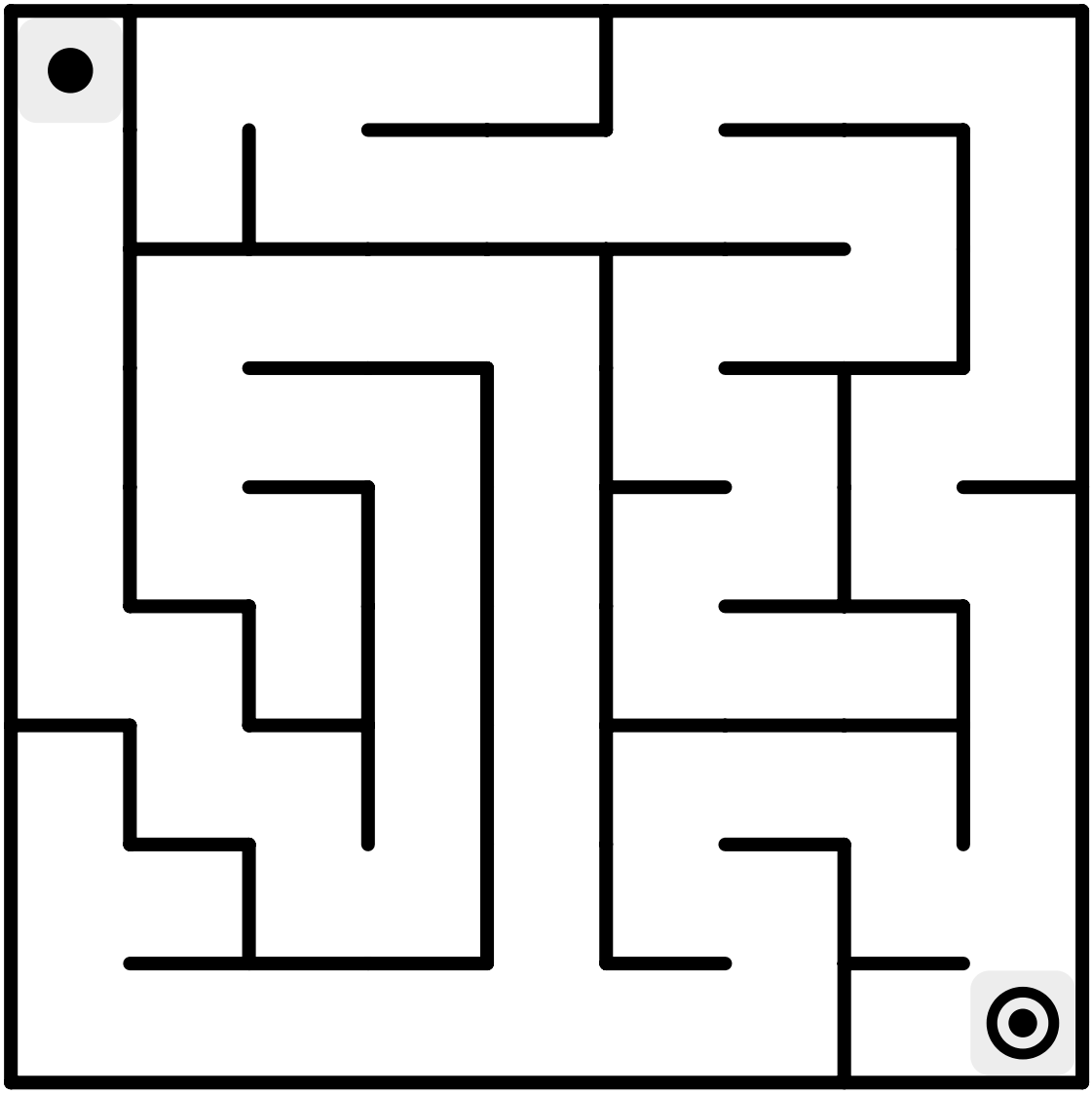

数字ぬり絵

ゆきだるま

名前 _____ 日付 _____

それぞれの番号を見て、下の色見本のとおりにぬりましょう。

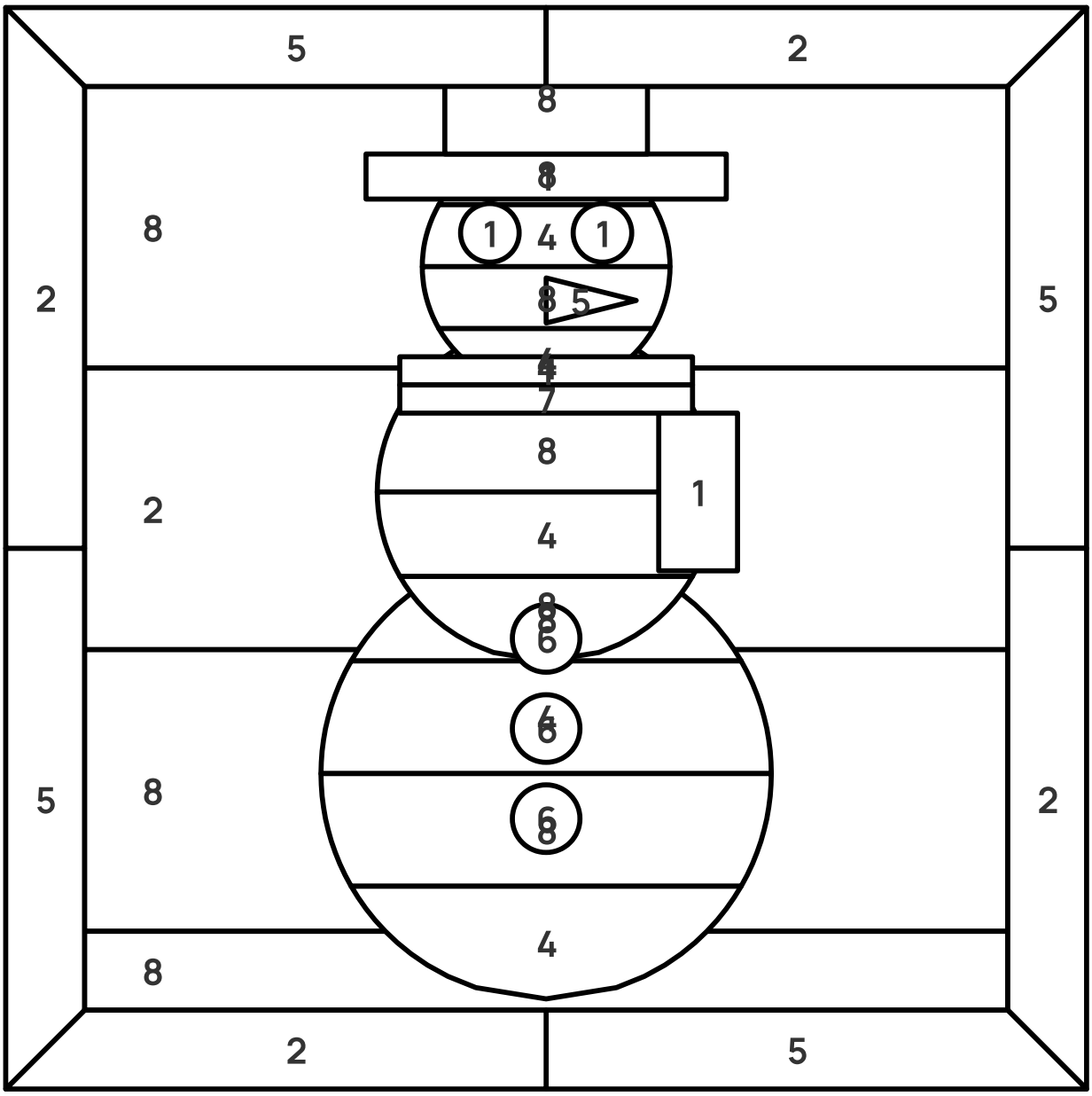

1:赤 2:黄色 4:緑 5:オレンジ 6:紫 7:ピンク 8:水色

ナンプレ

レベル3 やさしい

名前 _____ 日付 _____

どの行・列・太わくの中にも、1 から 9 が一度ずつ入ります。

8	1		4	2	5			
2	5	9						1
3	4		1	7		5	2	
	7	3	2		1	8		6
	2	5	7	4	8	3		9
				6	3	4	7	
7	8			1	4		3	
			9			1		7
9		1		5	7		8	

計算ドリル

レベル3 やさしい

名前 _____ 日付 _____

空らんに答えを書きましょう。

1.	54	+	2	=		2.	24	+		=	29
3.	96	−	3	=		4.	35	+		=	38
5.	11	+	3	=		6.	67	−	6	=	
7.	65	−	2	=		8.	66	+	3	=	
9.	25	+	2	=		10.	17	+	2	=	
11.	13	+		=	15	12.	34	−	4	=	
13.	55	−	2	=		14.	85	−	3	=	
15.	34	+	4	=		16.	34	+		=	39
17.	47	+		=	49	18.	71	+	7	=	
19.	45	+		=	47	20.	76	+	3	=	
21.	81	+		=	86	22.	99	−	6	=	
23.	38	−	5	=		24.	40	+		=	47
25.	62	−	2	=		26.	80	+	9	=	
27.	27	+	2	=		28.	13	+		=	18
29.	46	+		=	49	30.	89	−	8	=	

数字ぬり絵

クリスマスリース

名前 _____ 日付 _____

それぞれの番号を見て、下の色見本のとおりにぬりましょう。

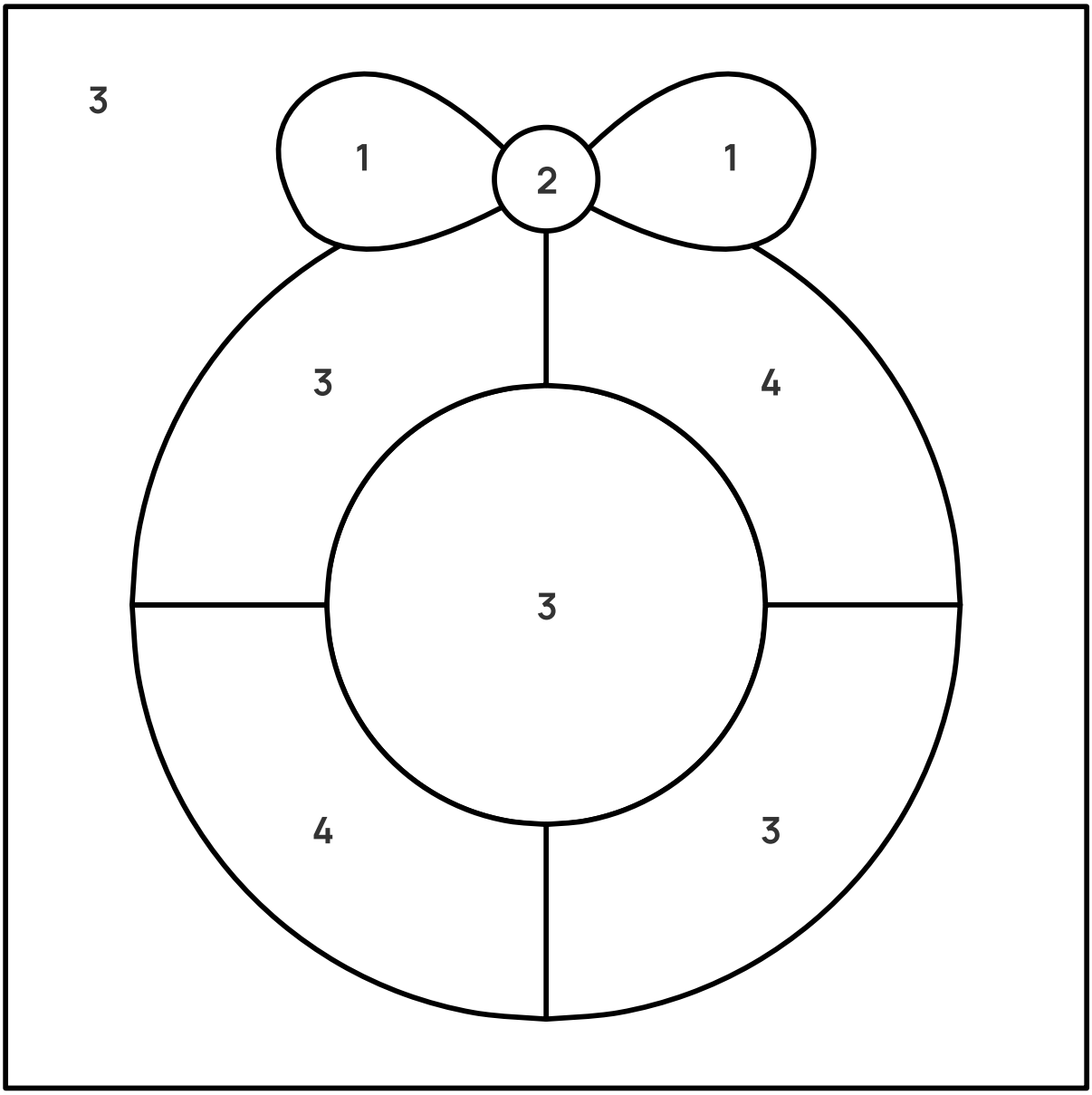

1:赤　2:黄色　3:青　4:緑

数字ぬり絵

クリスマスベル

名前 _____ 日付 _____

それぞれの番号を見て、下の色見本のとおりにぬりましょう。

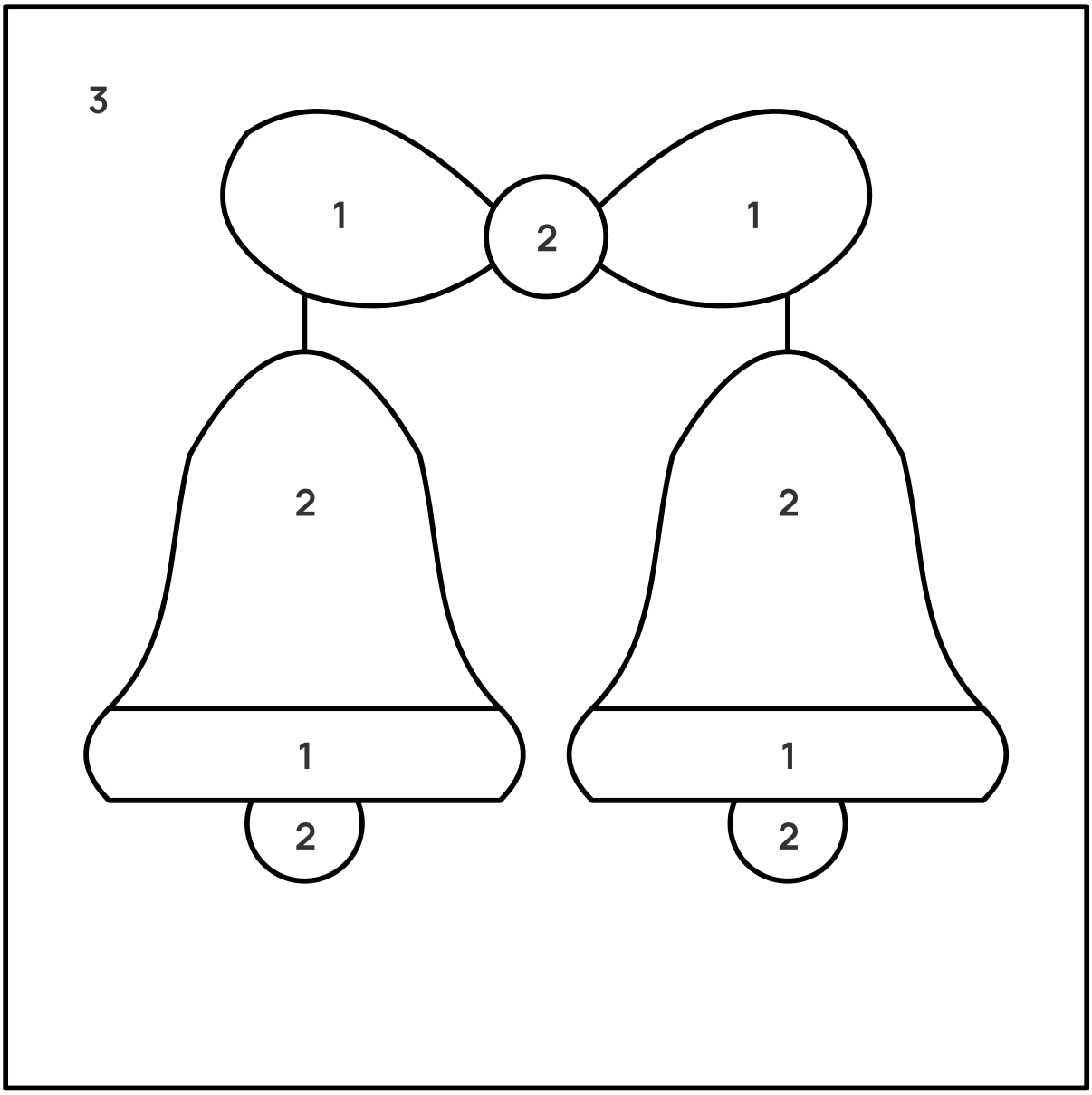

1:赤　2:黄色　3:青

完成見本

クリスマスツリー

名前 _____ 日付 _____

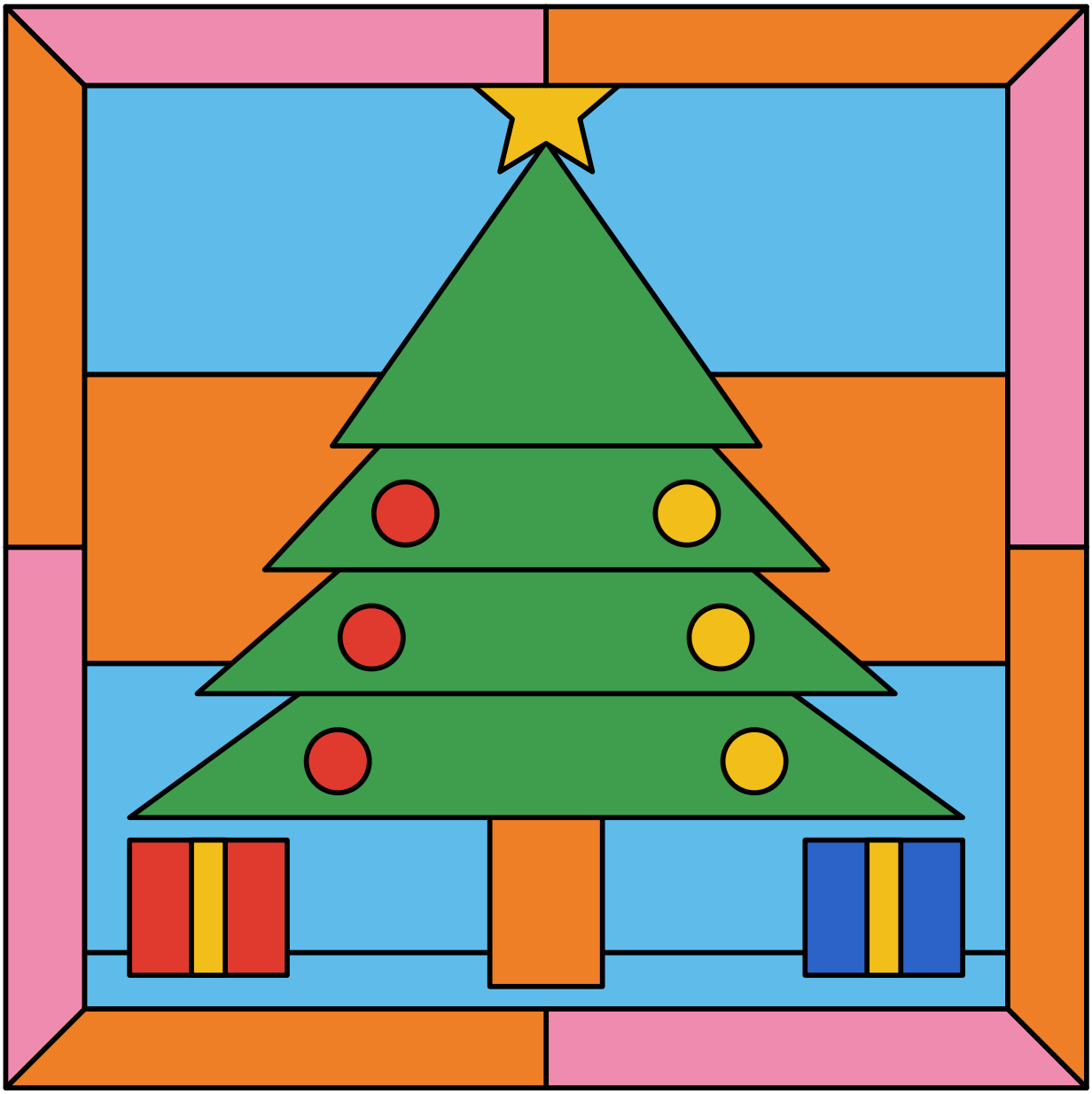

完成見本

プレゼントの箱

名前 _____ 日付 _____

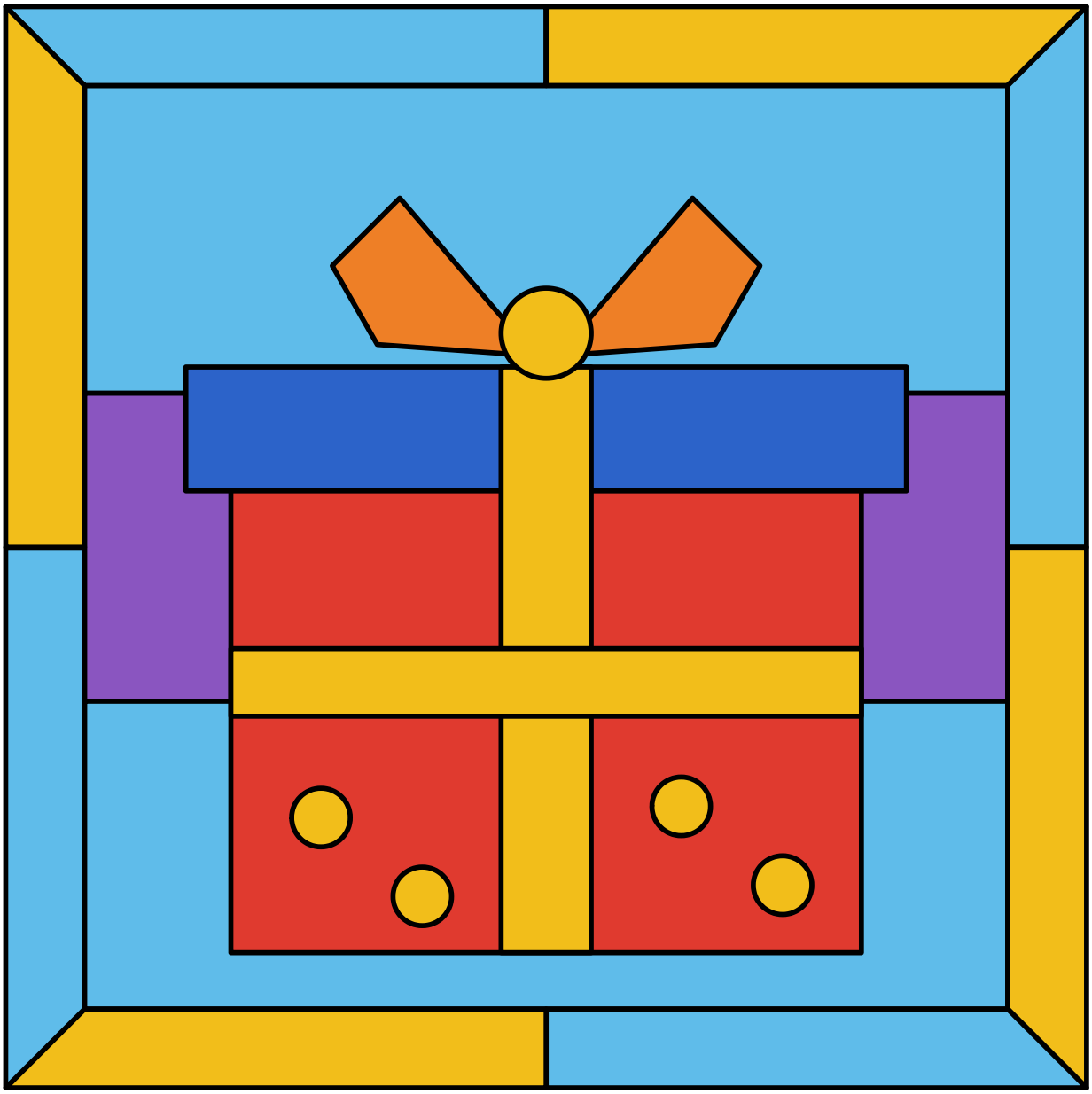

迷路 答え

レベル3 やさしい

名前 _____ 日付 _____

近道は 36歩です。

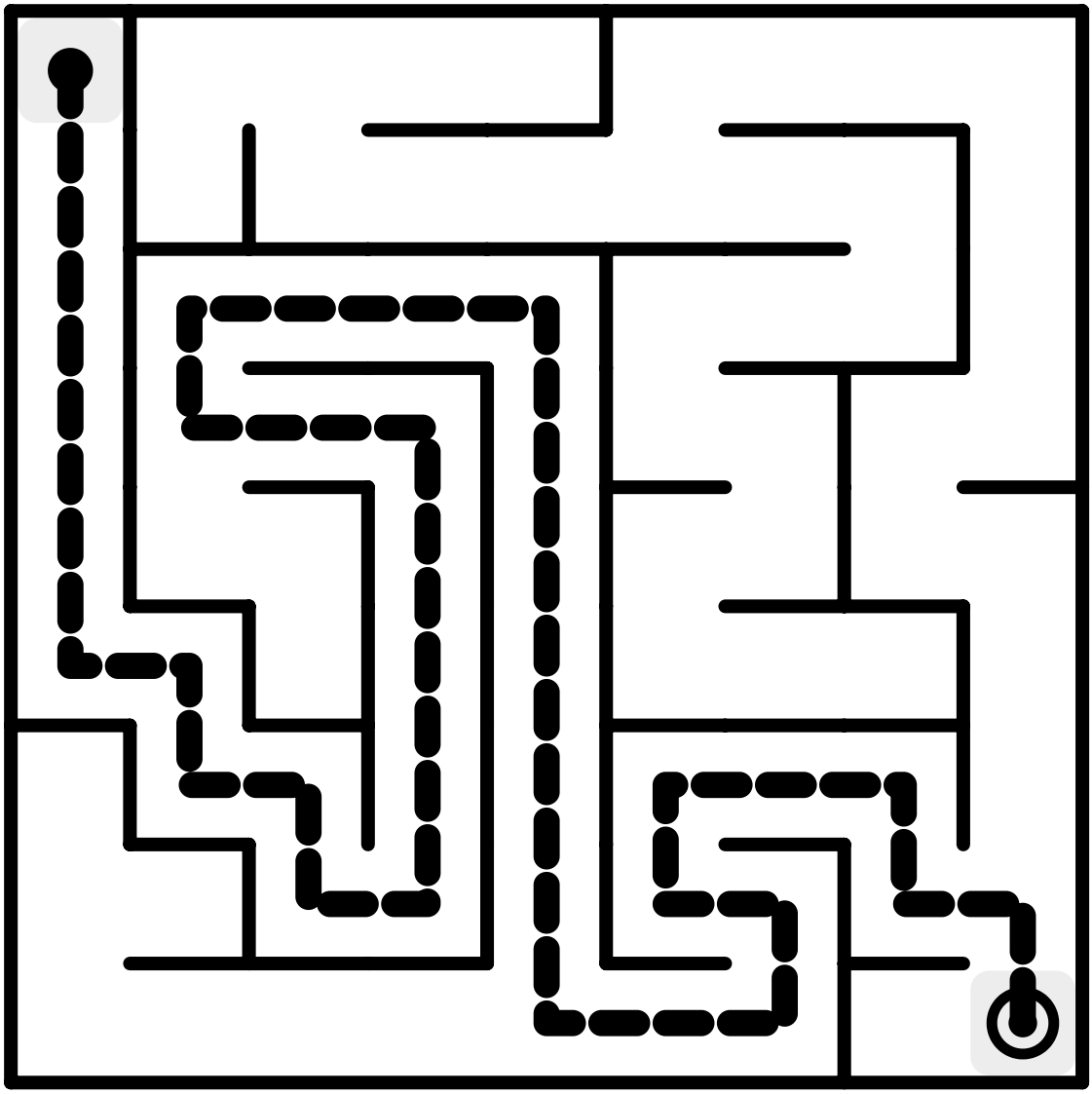

完成見本

ゆきだるま

名前 _____ 日付 _____

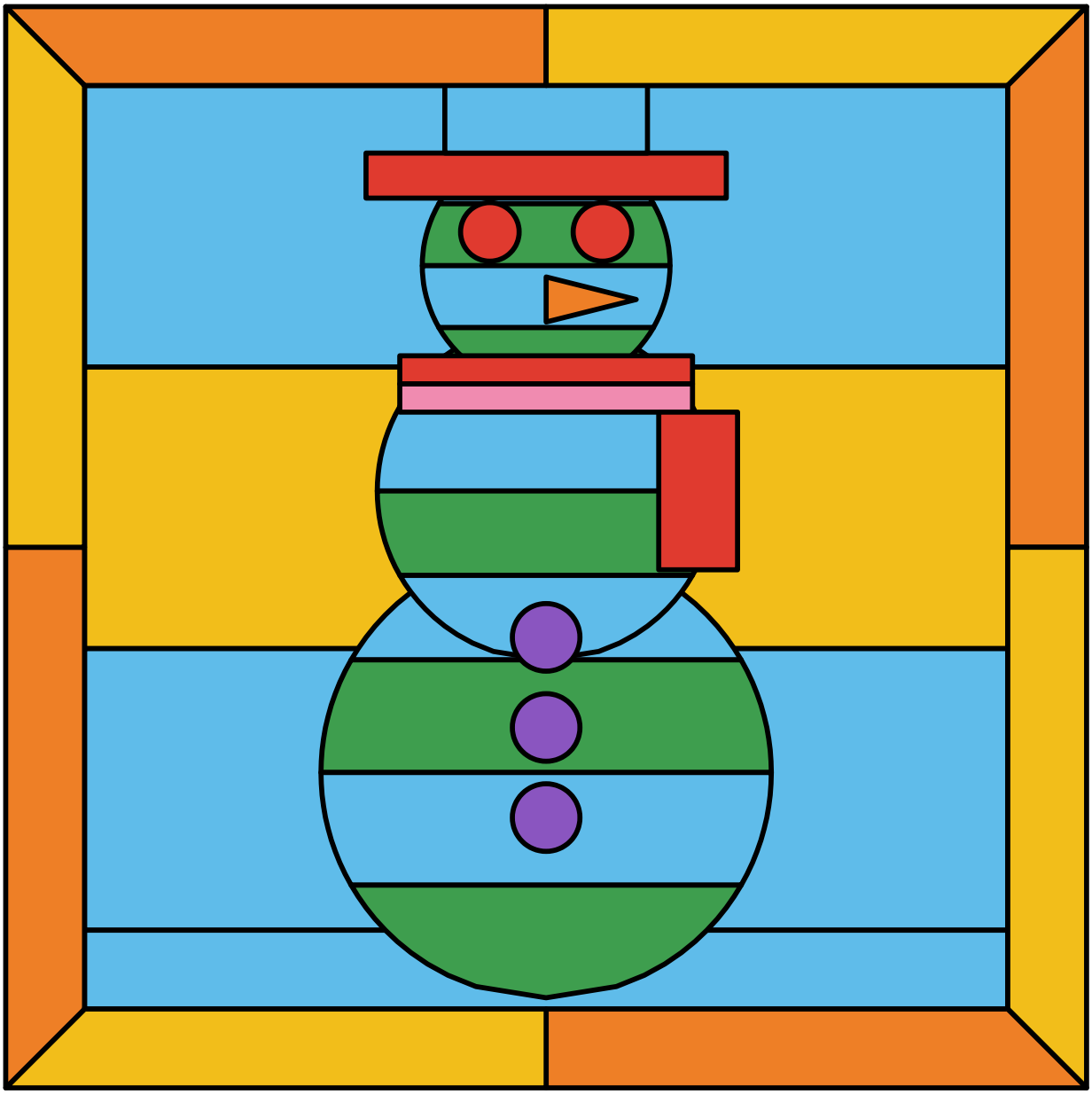

ナンプレ 答え

レベル3 やさしい

名前 _____ 日付 _____

8	1	7	4	2	5	6	9	3
2	5	9	8	3	6	7	4	1
3	4	6	1	7	9	5	2	8
4	7	3	2	9	1	8	5	6
6	2	5	7	4	8	3	1	9
1	9	8	5	6	3	4	7	2
7	8	2	6	1	4	9	3	5
5	3	4	9	8	2	1	6	7
9	6	1	3	5	7	2	8	4

計算ドリル 答え

レベル3 やさしい

名前 _____ 日付 _____

1.	54	+	2	=	56	2.	24	+	5	=	29
3.	96	−	3	=	93	4.	35	+	3	=	38
5.	11	+	3	=	14	6.	67	−	6	=	61
7.	65	−	2	=	63	8.	66	+	3	=	69
9.	25	+	2	=	27	10.	17	+	2	=	19
11.	13	+	2	=	15	12.	34	−	4	=	30
13.	55	−	2	=	53	14.	85	−	3	=	82
15.	34	+	4	=	38	16.	34	+	5	=	39
17.	47	+	2	=	49	18.	71	+	7	=	78
19.	45	+	2	=	47	20.	76	+	3	=	79
21.	81	+	5	=	86	22.	99	−	6	=	93
23.	38	−	5	=	33	24.	40	+	7	=	47
25.	62	−	2	=	60	26.	80	+	9	=	89
27.	27	+	2	=	29	28.	13	+	5	=	18
29.	46	+	3	=	49	30.	89	−	8	=	81

完成見本

クリスマスリース

名前 _____ 日付 _____

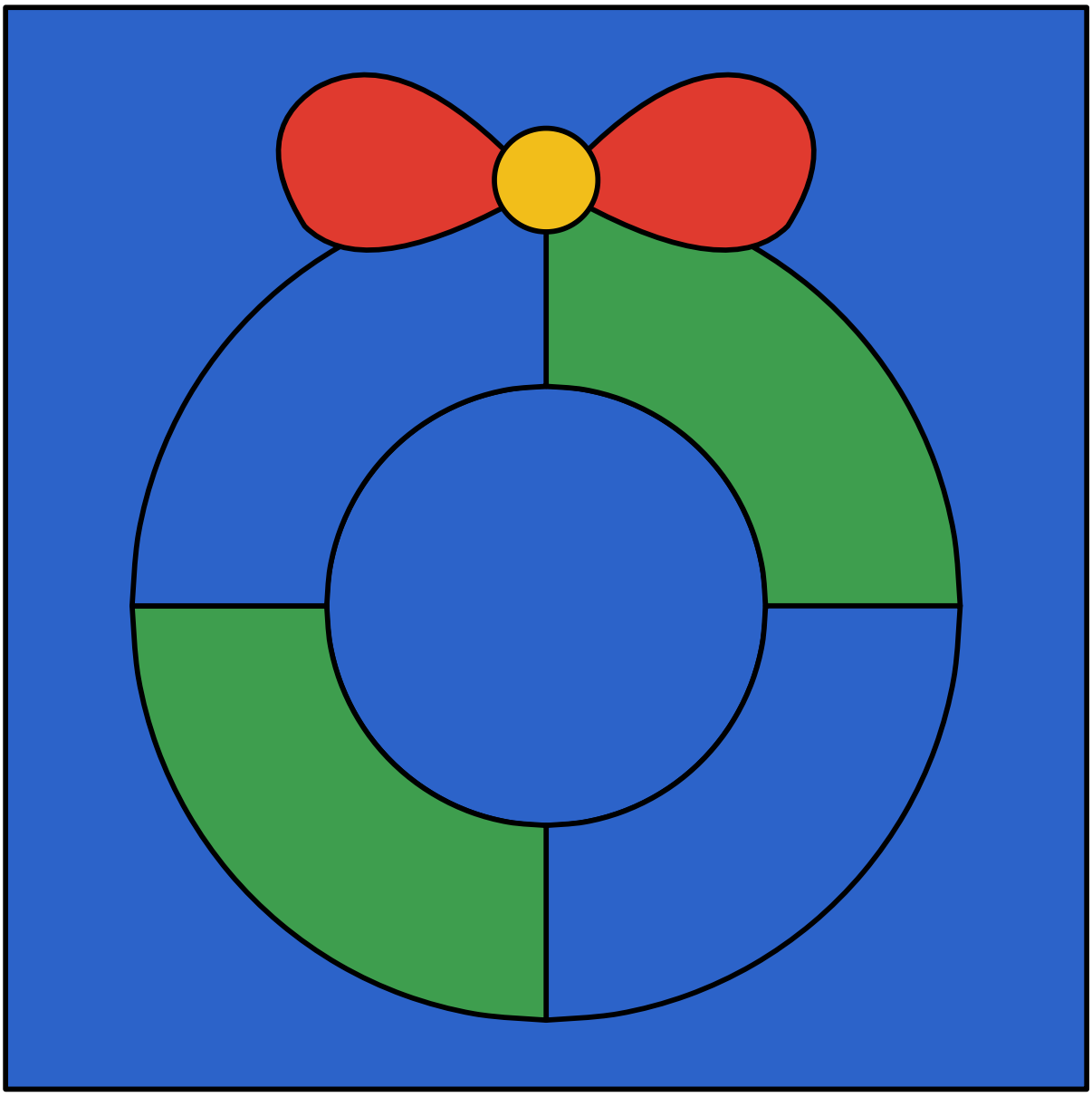

完成見本

クリスマスベル

名前 _____ 日付 _____

